CP155

Sistema scorrevole ad alte prestazioni

QUALITÀ INNOVAZIONE DESIGN

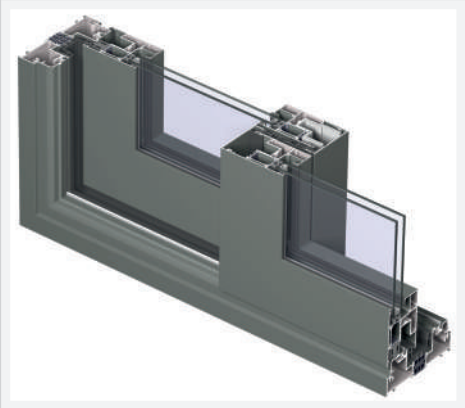

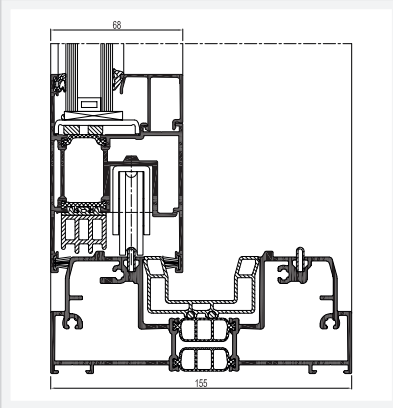

CP155 è il sistema scorrevole caratterizzato da un elevato livello di isolamento termico e da un'ampia gamma di configurazioni, che offre la massima libertà di progettazione grazie alle dimensioni
massime realizzabili pari a 3 metri di altezza e alla possibilità di installare pannelli in vetro fino a 400 kg.
Grazie a delle speciali guarnizioni, la variante **CP155** (High Insulation), può raggiungere livelli di isolamento termico fino a 1.07 W/m²K (1.0 W/m²K se si considera la parte vetrata complessiva).
Proprio per merito delle sue eccellenti prestazioni, **CP155** ha ottenuto la certificazione svizzera **Minergie®**, richiesta per la realizzazione di edifici a basso consumo energetico.
Dal punto di vista del comfort, la versione a soglia ribassata permette la creazione di una perfetta continuità tra interno ed esterno, migliorando l'accessibilita nell'edificio. Il massimo del comfort e della facilita di utilizzo sono ottenuti grazie alla possibilità di inserire automatismi per l'apertura e la chiusura automatica.

MINERGIE® MODUL
FFF SZFF
Fenster Fenêtre

INFISSI
ALLUMINIO

CP155

CARATTERISTICHE TECNICHE

Varianti		CP155/ CP155 HI	CP155LS / CP155 LS/HI	CP155 LS/HI MINERGIE®
Larghezza/ Altezza visibili	Telaio	52 mm	45 mm	60 mm
	Anta	102 mm	102 mm	102 mm
	Pro lo a T	da 76 mm a 154 mm	da 76 mm a 154 mm	da 76 mm a 154 mm
	Sezione d'incontro	115 mm	115 mm	115 mm
	Soglia bassa	60 mm	20 mm	69 mm
	Sezione d'incontro 4 porte	212 mm	212 mm	n.d.
Profondità costruttiva	Telaio	155 mm / 242 mm (3-binari)	155 mm / 242 mm (3-binari)	192 mm
	Anta	68 mm	68 mm	68 mm / 105 mm
Altezza massima elemento		3000 mm	3000 mm	3000 mm
Peso massimo anta		300 Kg	400 Kg	400 Kg
Aletta di sovrapposizione		25 mm	25 mm	25 mm
Spessore vetro		fino a 52 mm	fino a 52 mm	no a 61 mm
Metodo di vetratura		guarnizioni con EPDM o silicone naturale	guarnizioni con EPDM o silicone naturale	guarnizioni con EPDM o silicone naturale
Isolamento termico		barrette in poliammide rinforzate con fibra di vetro a 3 camere da 23 mm e 32 mm	barrette in poliammide rinforzate con fibra di vetro a 3 camere da 23 mm e 32 mm	barrette in poliammide rinforzate con fibra di vetro a 3 camere da 41 mm e 23 mm
Variante HI		guarnizioni extra isolanti	guarnizioni extra isolanti	soluzione standard

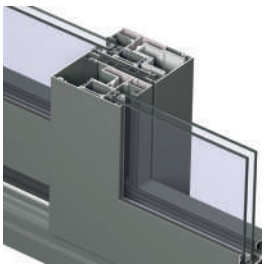

Sezione centrale Slim Line

CP155 LS/HI soglia ribassata

CP155 LS/HI Minergie®

PRESTAZIONI

	ENERGIA													
	Isolamento termico (1) EN ISO 10077-2	Valore Uf fino a 1.07 W/m² (*), a seconda della combinazione anta/telaio.												
	COMFORT													
	Prestazioni acustiche (2) EN ISO 140-3; EN ISO 717-1	Rw (C; Ctr) = 35 (-2;-5) dB / 42 (-1;-3) dB, a seconda del tipo di vetro												
	Resistenza carico aria, pressione max. provata (3) EN 12207	1 (150 Pa)			2 (300 Pa)			3 (600 Pa)			4 (600 Pa)			
	Resistenza all'acqua (4) EN 12208	1A	2A	3A	4A	5A		6A	7A	8A (450 Pa)	9A (600 Pa)	E900 (900 Pa)		
	Resistenza carico vento, pressiona max.provata (5) EN 12211; EN 12210	1 (400 Pa)		2 (800 Pa)		3 (1200 Pa)		4 (1600 Pa)		5 (2000 Pa)		Exxx (> 2000 Pa)		
	Resistenza a carico vento con freccia di flessione frontale EN 12211; EN 12210	A (≤ 1/150)				B (≤ 1/200)				C (≤ 1/300)				
	SICUREZZA													
	Antieffrazione(6) ENV 1627 - ENV 1630	WK 1				WK 2				WK 3				

La tabella mostra le possibili classi e i valori di resistenza. I valori evidenziati in rosso sono quelli relativi a questo sistema.

(1) Il valore di Uf misura il flusso di calore. Piu basso e tale valore e migliore e l'isolamento termico del profilo.
(2) L'indice della riduzione acustica RW misura la capacità del telaio di ridurre il rumore esterno.
(3) Il test per la resistenza all'aria misura il volume di aria che passa attraverso una finestra ad una certa pressione.
(4) Il test per la resistenza all'acqua si esegue applicando un getto d'acqua uniforme, incrementando la pressione fino a quando l'acqua inizia a filtrare dalla finestra.
(5) La resistenza al carico del vento e una misura della resistenza strutturale dei profili ed e testata applicando diversi livelli di pressione tali da simulare la forza del vento.
(6) Il test anti-effrazione viene effettuato con carichi statici e dinamici e da simulazioni di effrazione mediante l'utilizzo di specifici attrezzi.
Tale variante richiede l'utilizzo di specifici accessori antieffrazione.

(*) Valore relativo alla variante HI certificata Minergie

QID® QUALITÀ INNOVAZIONE DESIGN

FINESTRE D'AUTORE

QID INFISSI S.R.L.
Via Consortile snc 80027
Teverola (CE)
Tel. **+39 081 8805024**
P. Iv 07237281212

www.qidinfissi.it

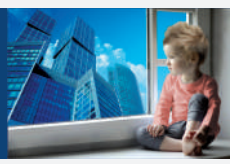

Ufficio Marketing / Stampa: Grafis print